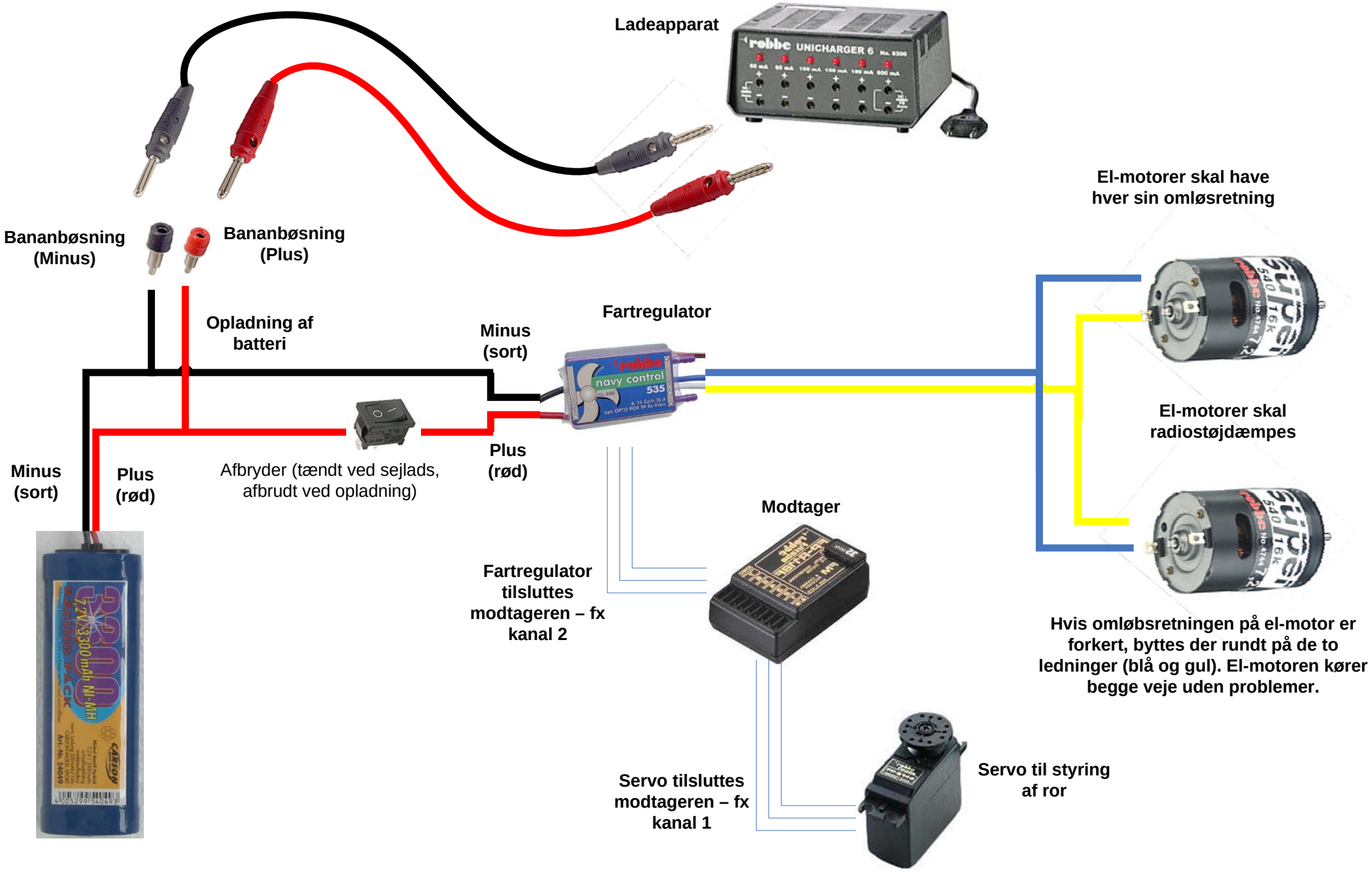

Modelskibet.dk

Diagram med elektronisk fartregulator og 2 el-motorer